Anvisningar

Svensk utgåva 3 – 2017

Slamavskiljare 2200 Liter

Artikelnummer: 23021

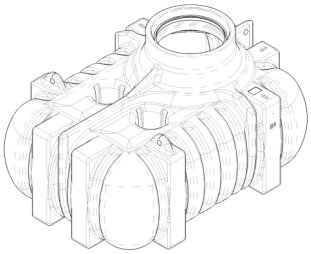

CE

0402

Cipax AB, Stinsvägen 11, 763 93 Skebobruk, Sweden

17

EN 12566-1: Prefabricated septic tanks

Plastic septic tank 17-23021

Material	Polyethylene (PE)
Nominal capacity	2m³
Watertightness (Water test)	Pass
Durability	Pass
Hydraulic efficiency	0.11 g of beads

Information

Allmänt

Cipax 2200 liter BDT + Klosett slamavskiljare är rotationsgjuten i slagtålig och åldersbeständig polyetenplast. Slamavskiljaren utrustad med tre stycken separata kammare för längsta möjliga sedimenteringssträcka. Slamavskiljaren är typgodkänd och testad, se full prestandadeklaration i bifogad bilaga.

Utrustning som levereras tillsammans med slamavskiljaren:

Art. Nr.	Beskrivning	Antal
45022	Låsbart lock, barnsäkert 250 kg	1 st.
63267	T-rör standard DN 110	1 st.
67502	Gummimuff för DN 110 rör	2 st.

Lagar, regler och tillstånd

Det är viktigt att kontakta lokala miljö och hälsoskyddskontor (MHK) i din kommun innan slamavskiljaren installeras och brukas.

Respektive kommun har ansvaret för sin miljö och sitt hälsoskyddsarbete. Tänk på att det kan skilja i regler från kommun till kommun. Du kan hitta information och kontaktuppgifter på respektive kommuns hemsida.

Garanti

För att säkerhetsställa slamavskiljarens funktion och livslängd så måste installation och användningsbeskrivningen följas.

Om slamavskiljarens och dess ingående komponenter utsätts för oaktsam behandling eller om installation och användningsbeskrivning inte följs så upphör garantin att gälla.

Nominell kapacitet

Nominell kapacitet är den verksamma våt-volymen som slamavskiljaren har, avrundat till närmsta heltal som m³.

Säkerhet

Slamavskiljaren levereras med ett barnsäkert, låsbart lock. Illustration på locket visar de två olika lägena, ”öppen” och ”stängd”.

Låset skall alltid vara i ”stängt” läge när lock är monterat på slamavskiljarens hals. Låset öppnas och stängs med hjälp av t.ex. Skiftnyckel eller hylsverktyg storlek 16 mm.

Varning!
Stig aldrig ned i slamavskiljaren som är satt i bruk! Risk för hälsofarlig gas samt drunkning kan medföra livsfara!

Hantering

Slamavskiljare, utrustning och tillbehör skall hanteras varsamt. Låt inga föremål som kan skada dessa infinna sig i närheten, fordon, verktyg eller dylikt. Vid mottagande av slamavskiljaren och innan installation skall den inspekteras noggrant efter eventuella skador som kan ha uppstått. Slamavskiljaren levereras stående på en EU-pall.

Vid installation skall slamavskiljaren varsamt placeras plant och de tre ingjuta lyftöglorna användas. Använd mjuka band som träs igenom öglorna och låt dem bilda en triangel. Endast tom slamavskiljare får lyftas och transporteras.

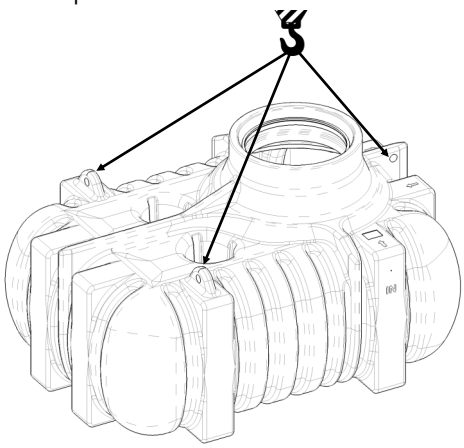

www.cipax.com
Telefon: (+46) 0175-252 00
Mail: Info@cipax.com

Cipax AB
Stinsvägen 11
SE-763 93 Skebobruk

Installation

Förberedelser

Kontrollera så slamavskiljaren inte kan komma i kontakt med vassa stenar, rötter eller dylikt. Slamavskiljaren bör stå på minst 150 mm tjockt lager av avplanat grus, alternativt på sandbädd där med utan vassa stenar (detta gäller även om slamavskiljaren placeras ovanpå betongplatta). Komprimera gärna bädden med maskin.

Om slamavskiljaren riskerar mark med tjäldjup (frostrisk) så behöver översidan av slamavskiljaren och dess rör nära marknivå isoleras med polystyren (frigolit) som klarar nedgrävning

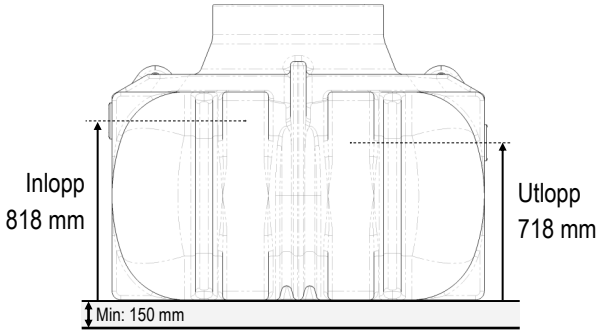

Schaktning

Välj en plats där det blir tillräckligt med självfall (~2 % ► ~2 cm/m) för avloppsrör (både in och ut); där marken bedöms som väldränerad och fast. Minsta storlek på grop bör vara minst cirka 500 mm runt slamavskiljarens yttermått, tänk på att lämna tillräckligt med plats för påkoppling av in och utgång. Yttermåtten återfinns i ritningsbilaga.

* Slamavskiljaren får inte placeras eller installeras där det finns risk för överkörning av exempelvis personbilar eller jordbruksfordon.
* Hänsyn bör tas till tjäldjup, där slamavskiljaren riskeras att utsätts för frost.
* Undvik platser som har hög grundvattennivå hela eller delar av året. Grundvattnet får maximalt uppgå till utloppet från slamavskiljaren.
* Undvik mark som är sank och lös.
* Kontrollera max tillåtet avstånd samt sughöjd för slamtömningsfordon. Maximala slamtömningsavståndet skiljer sig beroende på kommun.
* Undvik placering nära dricksvattentäkter och skyddade områden.

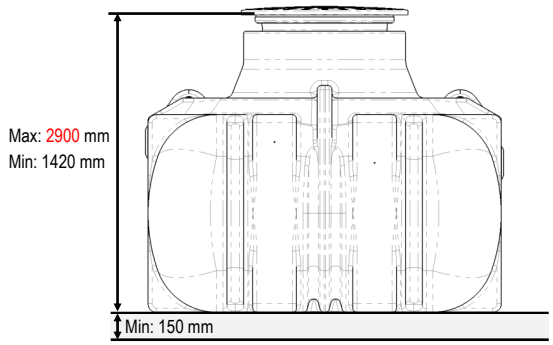

Förankring

Om det finns risk att slamavskiljaren utsätts för grundvatten så bör den förankras så den inte flyter upp. Förankringsduk alternativt band som är åldersbeständiga bör användas i kombination med förankringsplattor. När förankringsband används så ska ankarplattor av tillräcklig vikt och storlek användas.

Slamavskiljaren kan utsättas för stora krafter, så placera banden alternativt duken så slamavskiljaren får en jämn belastning. Man kan även dränera platsen för att minska belastningen från grundvattnet.

Anslutning

Slamavskiljaren har tydliga pilar samt text som noterar vilka anslutningar som går in och vilka som går ut. Rekommenderat antal in och ut anslutningar är ett styck vardera.

* Slamavskiljaren levereras med ett in och utlopp redan uppborrrat. Övriga hål för 67502 muff kräver 121 (+2 /–1) mm hål för att monteras.
* Rörmontaget från hus till slamavskiljare ut till infiltration bör inte ha skarpa böjar. Om t.ex. 90° graders böj behövs, använd två stycken 45° graders böjar för en mjukare krökning.
* Montera utåtgående T-rör väl synligt under manluckan.
* T-röret skall gå ned ca. 150 mm under vattenytan.
* Det är rekommenderat att skjuta in ingående avloppsrör cirka 200 mm.
* Slamavskiljaren har markerade borrpositioner för gummimuff ingjutna i plasten. Differensen på fall uppnår 100 mm.
* Koppla aldrig dagvattenavlopp till slamavskiljaren.
* Både ingående och utgående rör måste vara skyddade mot frost.
* Ingående och utgående rör måste ha marksupport underifrån så de inte belastas olika när de täcks över.

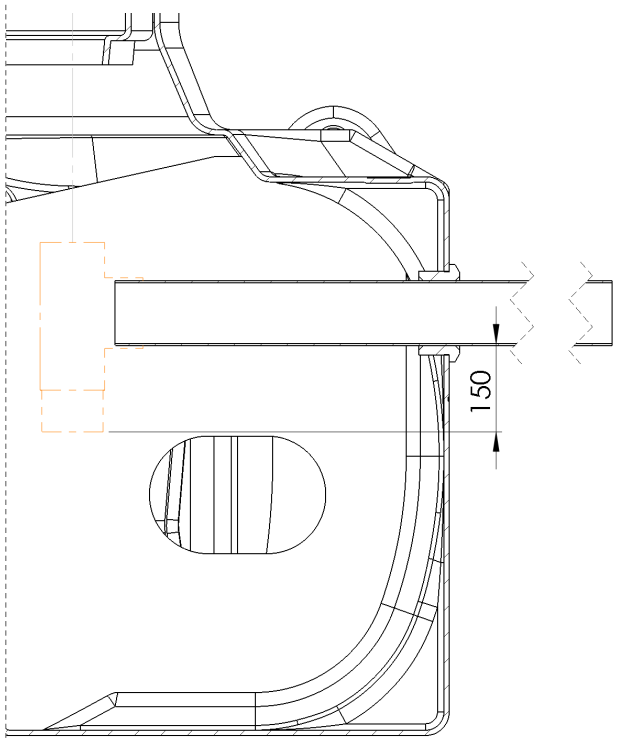

Installation

Förhöjningshals

Beroende på nedgrävningsdjup och val av andra tillbehör så finns det olika halsar att tillgå.

450251 - 250 mm

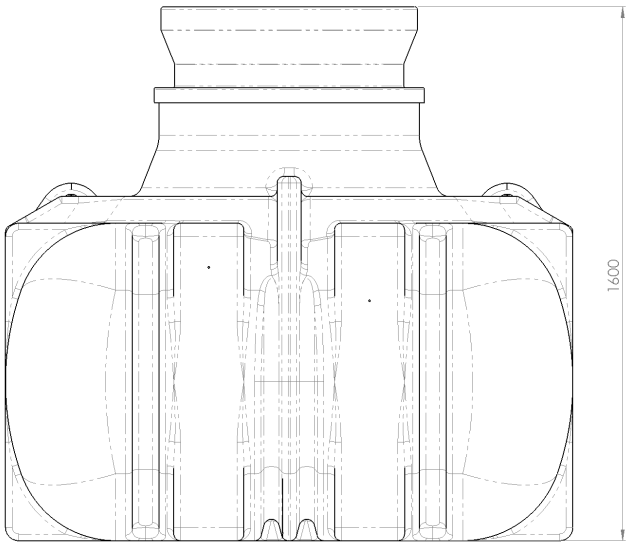

450501 - 400 mm

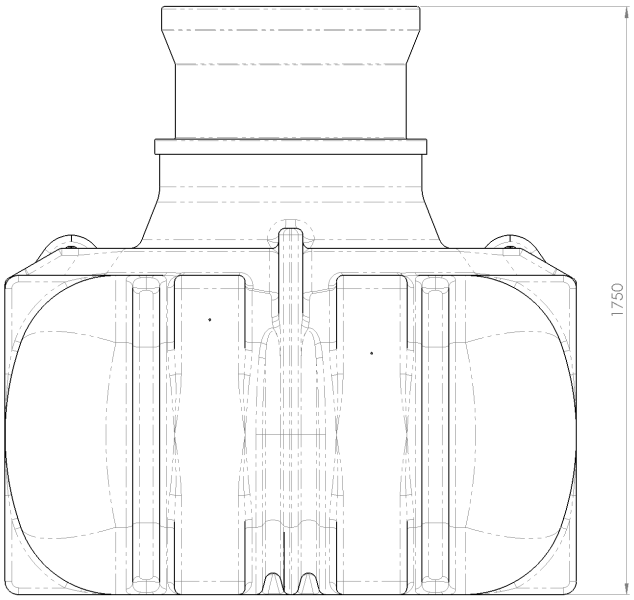

450121 - 550 mm

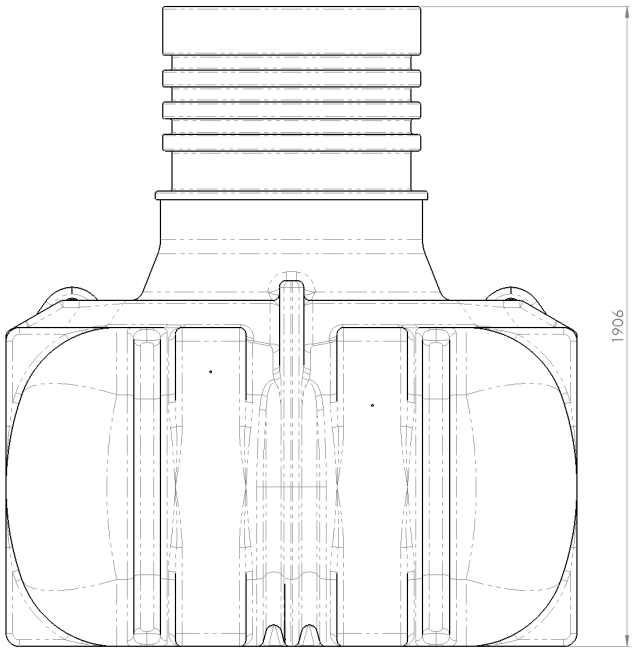

450141 - 580-850 mm

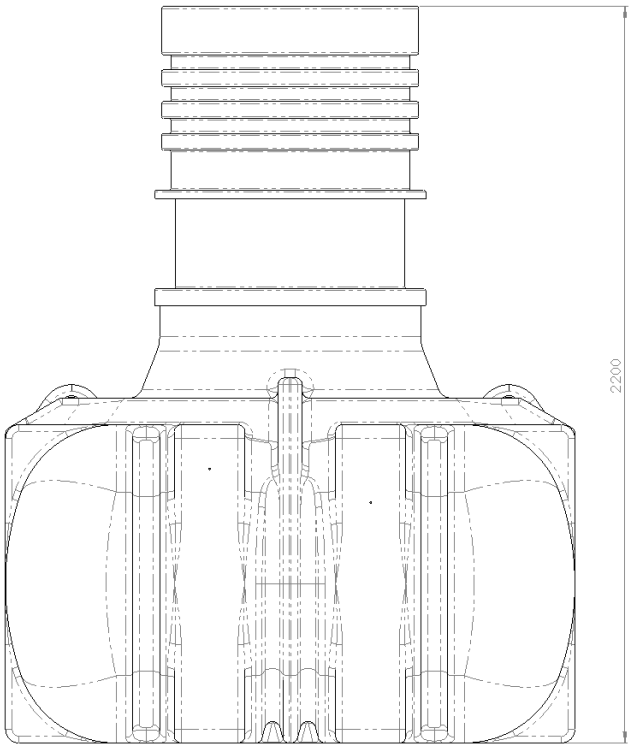

www.cipax.com
Telefon: (+46) 0175-252 00
Mail: Info@cipax.com

Cipax AB
Stinsvägen 11
SE-763 93 Skebobruk

Installation

600 rör

Vid användande av standard 600 rör så måste gummitätningen köpas separat (63265) och röret behöver kapas enligt instruktion nedan:

* Mät från halsens “klack” upp till marknivå. Notera att toppen av röret behöver sticka upp en bit över marken för att förhindra ett t.ex. Regnvatten kan rinna in genom manluckan.

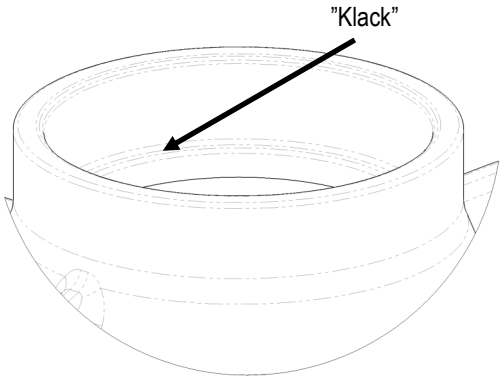

* Det lägre snittet placeras på den inre diametern, lite över centerlinjen. Den övre snittet placeras på den yttre diameter, lite under centrumlinjen. Grada av vassa kanter.

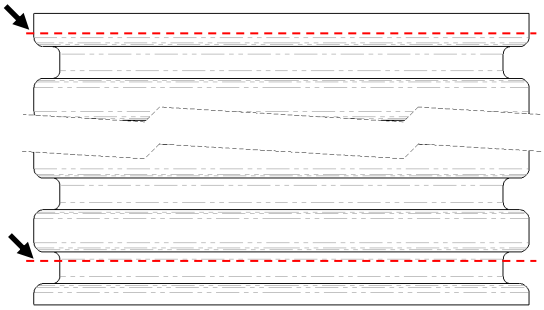

* Smörj in gummiringen och insidan av tankens hals.
* Trä gummiringen runt nedre rillan på röret.

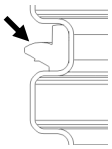

* Placera röret med gummiring över slamavskiljarens hals och tryck ned tills det tar stopp och röret vilar på den inre ”klacken”.
* Montera och lås manluckan.

63266 - Min

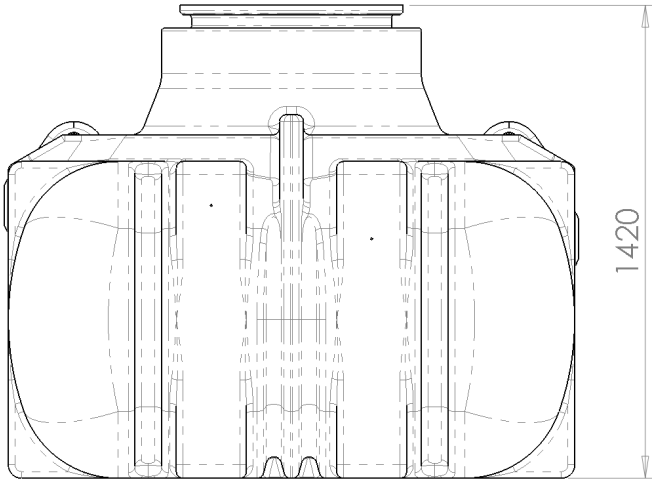

63266 - Max

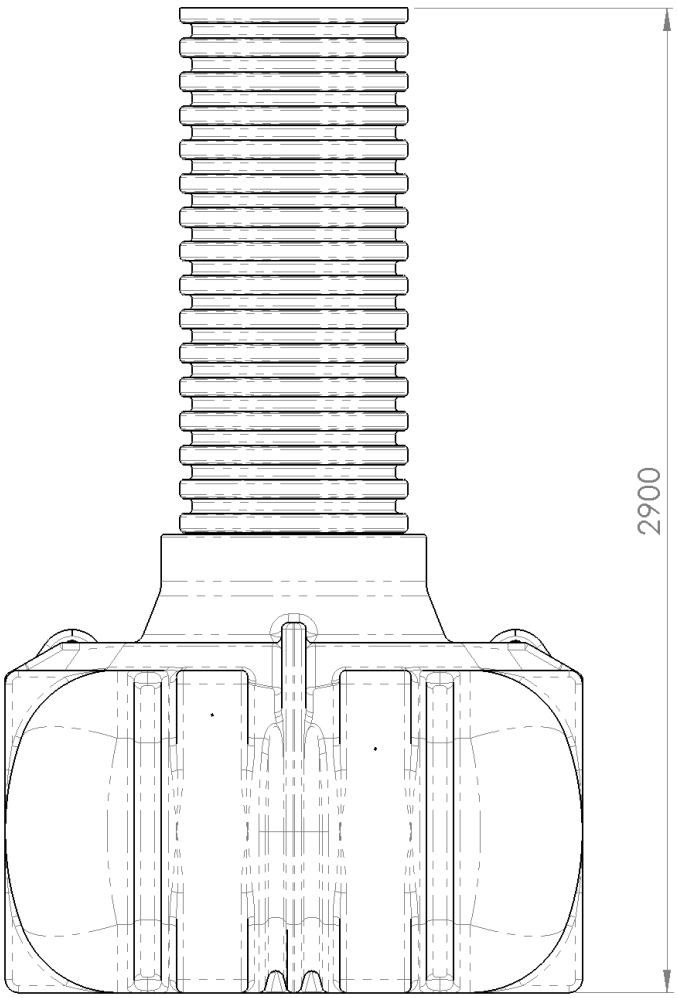

Återfyllning

När slamavskiljaren skall täckas över med fyllnadsmaterial är det mycket viktigt att den kontinuerligt vattenfylls jämsmed fyllnadsmassorna.

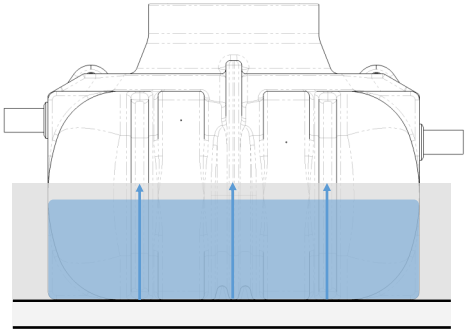

Dokumentera gärna processen av nedläggningen av tank med bilder och skisser på rördragningen.

Fyllnadsmassorna får bestå av dränerande grus eller sand utan vassa stenar, fyll minst 200 mm runt om. Se noga till att fylla ut runt nederkant samt de genomgående hålen, packa fyllnadsmassor stegvis så slamavskiljaren står stabilt. Den resterande fyllningen kan ske med den schaktade jorden. Undvik användning av markvibrator vid återfyllning.

Ventilation

Slamavskiljaren bör ha ventilation tilldelad till sig, fördelaktigt via ventilerad avlopp med luftning över hus nock. Om avloppet inte kan ventilera så kan en separat ventilation monteras på slamavskiljaren, rör bör ha minst Ø75 mm. Observera att denna lösning kan skapa luktproblem. Gas frisläpps naturligt från bakteriell nedbrytning av slam som luktar illa.

Funktion och drift

Uppgift

Slamavskiljarens huvuduppgift är sedimentera slam. Inkommande avföringsprodukter ankommer via avloppsrör från hus, avföringsprodukter förflyttas sedan genom slamavskiljarens mellanväggar och slutligen ut igenom T-rör, som i sin tur transporterar resterade vätska ut till infiltration.

Spola aldrig ned annat avfall än bad, disk, tvätt och klosett. Undvik utsläpp av stora vattenmängder under kort tid t.ex. badkar. Försök att gradvis tömma dessa för att undvika potentiell slamflykt.

Börja använda slamavskiljaren

När slamavskiljarens installation har blivit godkänt av MHK är den redo att börja användas. Kontrollera att slamavskiljaren är fyllt med vatten upp till operationsnivån (utlopp), slamavskiljaren får inte påfyllas genom användning med enbart avloppsvatten.

Under första veckan i drift, kontrollera att slamavskiljaren mottar avfallet och att nivån är stabil. Detta för att kontrollera att installationen skett felfritt och att det inte är något stopp från hus eller ut till infiltration.

Tömning

Slamavskiljaren skall tömmas i tid för att förhindra potentiell slamflykt ut till infiltration. Det är mycket viktigt att slamavskiljaren fylls på med vatten direkt efter slamtömningen, annars kan slamflykt ske när avloppsvatten långsamt fylls på. Slamavskiljaren skall aldrig stå tom väl installerad och i drift.

Slamavskiljaren är klassad för att användas till ett hushåll med max 5 personer, då behövs tömning normalt 1 gång/år. Om slamavskiljaren endast är avsedd för BDT - bad, disk och tvättvatten så behövs tömning normalt vartannat år.

Majoriteten av allt slam skall hamna i första kammaren, direkt efter ingång. Om tecken finns på slam i övriga kammare behövs mer regelbundna tömningar.

Tömningsprocedur

* Töm första kammaren
  Första kammaren töms först för att undvika potentiell slamflykt ut till infiltration.
* Töm andra kammaren.
* Töm tredje kammaren.
* Inspektera slamavskiljaren och rengör gärna in och utgående anslutningar.
* Fyll tredje kammaren med vatten.
  Fyllning sker i omvänd ordning för att undvika potentiell slamflykt.
* Fyll andra kammaren.
* Fyll första kammaren.
* Kontrollera att slamavskiljarens vätskenivå uppnår till utloppet.
* Notera datum när slamtömning skett.

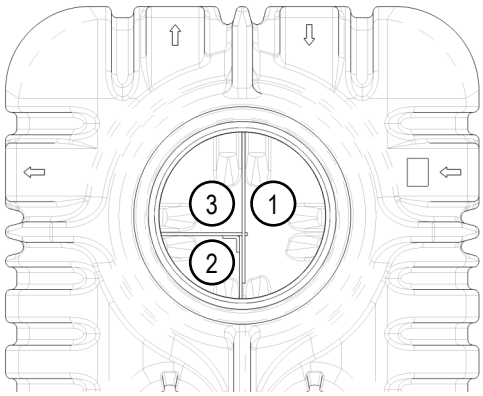

Underhåll

Slamavskiljaren är nästintill underhållsfri, det är dock bra att kontrollera slamavskiljaren med jämna intervall och säkerställa att den fungerar som den ska. Ett bra tillfälle är efter tömning när slamavskiljaren är tom och inväntar påfyllning.

Avlägsnande av slamavskiljaren

Olik glasfiber och betong så kan polyetenplasten enkelt återvinnas direkt hos närmsta återvinningscentral. Innan återvinning så skall slamavskiljaren spolas ren och tömmas en sista gång. Avlägsna skruvar och metall och sortera dessa följaktligen, mellanväggarna sorteras enhetligt som slamavskiljaren. Beroende på återvinnings-central så kan slamavskiljaren behövas att delas upp i mindre delar så den inte är så skrymmande.

Be din entreprenör som lägger ned den nya anläggningen att ta hand om den gamla.

Problemsökning

Problem	Lösning
Upplever att slamavskiljaren har ett flytande ytskikt.	* Det är normalt att fett ansamlas på ytan och slammet sedimenteras på botten. * Undvik att spola ut fett och oljor för att minska mängden på ytan.
Upplever att slamavskiljaren har ett hårt flytande ytskikt.	* Kontrollera att ventilationen fungerar som den ska, den bakteriella nedbrytningen behöver luftning. * Bakterierna som lever i slamavskiljaren är känslig mot starka kemikalier, undvik helt utsläpp av starka rengöringsmedel och lösningsmedel. * Tjockare typer av toapapper som inte löses upp i vatten kan skapa en hård ”kaka” på ytan, pröva att byta till ett lättlösligare toalettpapper.
Upplever odör eller starka lukter.	* Kontrollera att ventilationen fungerar som den ska. * Om hushållet spolar ut höga saltmängder så kan det slå ut bakterierna. * Utsläpp av starka kemikalier t.ex. sprit, rengöringsmedel kan slå ut bakterierna. * Överdosering av tvätt eller diskmedel kan slå ut bakterierna.
Vatten dräneras inte från hushållet.	* Kontrollera vattennivån i slamavskiljaren direkt, om nivån är oförändrat är det stopp mellan hus och slamavskiljare. * Om vattennivån är hög i slamavskiljaren är stoppet lokaliserat i ledning ut till infiltration alternativt ev. fördelningsbrunn. * Kontrollera om det finns mycket vatten i ventilationsrör i infiltration, om inte så är stoppet sannolikt i ev. fördelningsbrunn eller i ledningar innan infiltration. * Om det finns mycket vatten i ventilationsrör så behöver slamavskiljaren tömmas och stoppet i infiltrationen måste åtgärdas.

Tillbehör

Tillbehör som kan köpas separat för att komplettera slamavskiljaren:

Artikel nummer	Beskrivning	Kommentar
67502	Gummimuff Ø110 mm	Standard gummimuff för Ø110 mm avloppsrör
45022	Cipax standard-Lock för standardhalsar	Passar till Cipax standardhalsar
450251	Cipax standard-Hals* H=250 mm	
45050-1	Cipax standard-Hals* H=400 mm	
450121	Cipax standard-Hals* H=550 mm	
45014-1	Cipax standard-Hals* Teleskop H=600-1000 mm	Justerbar
45029	Monteringssats	Innehåller 15 st. skruvar ink. tätningsmedel
606171	Nivålarm	Varnar om hög vattennivå
606181	Trådlöst nivålarm	Varnar trådlöst om hög vattennivå

**Samtliga Cipax standardhalsar levereras med monteringssats 45029. Se www.cipax.se för mer information om tillbehör.*

Kontakta din återförsäljare eller entreprenör för aktuella priser.

Slamtömningslogg

Rekommenderat att fylla i vid tömning:

Datum	Utfört av	Kommentarer

Prestandadeklaration

Nr: 17-23021

1. Produkttypens unika identifieringskod:

   23021

2. Typ,- parti eller serienummer eller någon annan betäckning som möjliggör identifiering av byggprodukter i enlighet med artikel 11.4:

   CE märke är placerat på insidan av slamavskiljarens hals.

3. Byggproduktens avsedda användning eller användningar i enlighet med den tillämpliga, harmoniserande tekniska specifikationen, såsom förutsett av tillverkaren:

   Slamavskiljare upp till 5PE avsedd för slamavskiljning av hushållsspillvatten. Konstruerad för att hantera klosett (KL) samt Bad, disk och tvätt (BDT).

   Kl+BDT - Slamtömning varje år, endast BDT - Slamtömning vartannat år.

4. Tillverkarens namn, registrerade företagsnamn eller registrerade varumärke samt kontaktadress enligt vad som krävs i artikel 11.5:

   Cipax AB, Stinsvägen 11, 763 93 Skebobruk, Sverige. www.cipax.com

5. I tillämpliga fall namn och kontaktadress för tillverkarens representant vars mandat omfattar de uppgifter som anges i artikel 12.2:

   Lars-Erik Andersson, VD Cipax AB, Stinsvägen 11, 763 93 Skebobruk, Sverige

6. System eller systemen för bedömning och fortlöpande kontroll av byggproduktens prestanda enligt bilaga V:

   System 3

7. För det fall att prestandadeklarationen avser en byggprodukt som omfattas av en harmoniserad standard:

   Sveriges tekniska forskningsinstitut (SP), 0402 har utfört provning enligt EN-12566-1:2000/A1:2003 (system 3) och har utfärdat testrapporter: 7P00116, 6P09853 och 7P03038.

8. För det fall att prestandadeklarationen avser en byggprodukt för vilken en europeisk teknisk bedömning har utfärdas:

   N/a

9. Angiven prestanda:

Väsentliga egenskaper	Prestanda	Harmoniserad teknisk specifikation
Nominell kapacitet	>2000 Liter	EN 12566-1:2000/A1:2003 4. 7P00116, 2017-02-07
Strukturella egenskaper	Godkänd	EN 12566-1:2000/A1:2003 5.2.4. 6P09853, 2017-03-16
Vattentäthet	Godkänd	EN 12566-1:2000/A1:2003 5.3. 7P00116, 2017-02-07
Avskiljningsförmåga	0,11 g	EN 12566-1:2000/A1:2003 5.5. 7P00116, 2017-02-07
Hållbarhet	Godkänd	EN 12566-1:2000/A1:2003 5.8. 6P09853, 2017-03-16

10. Prestandan för ovanstående produkt överensstämmer med den angivna prestandan. Denna prestandadeklaration har utfärdats i enlighet med förordning (EU) nr 305/2011 på eget ansvar av den tillverkare som anges under punkt 4.

Undertecknad på tillverkarens vägnar av:

Lars-Erik Andersson

Skebobruk 2017-04-25

CIPAX
www.cipax.com

Instructions

English edition 3 – 2017

Septic tank 2200 L

Article number: 23021

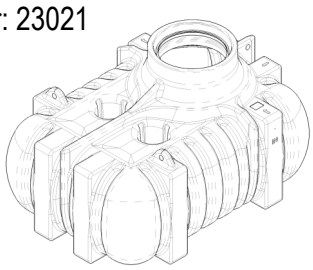

CE
0402

Cipax AB, Stinsvägen 11, 763 93 Skebobruk, Sweden

17

EN 12566-1: Prefabricated septic tanks

Plastic septic tank 17-23021

Material	Polyethylene (PE)
Nominal capacity	2m³
Watertightness (Water test)	Pass
Durability	Pass
Hydraulic efficiency	0.11 g of beads

Information

General

Cipax 2200 L Grey + black water septic tank is rotationally moulded from impact-resistant and age-resistant polyethylene plastic. The septic tank is equipped with three separate chambers for the longest possible sedimentation distance. The septic tank is approved and tested, declaration of performance (DOP) is attach in the end of this document.

Equipment supplied with the septic tank:

Art. Nr.	Description	Amount
45022	Lockable, childproof lid 250 kg	1 pc.
63267	T-pipe standard DN 110	1 pc.
67502	Rubber seal for DN 110 pipe	2 pcs.

Laws, rules and permissions

It´s important to contact local environmental and health protection office in your municipality before the septic tank is installed and used.

Each municipality is responsible for their environmental standards and environmental protection. The rules may differ depending which municipality you live in. You can find details and contact information on your local municipality's website.

Warranty

To make sure the sludge separation works as intended and the longevity of the septic tank, you need to follow and use these instructions. If the septic tank and its components are subjected to negligent handling, installation and instructions not followed, then the warranty is void.

Nominal capacity

Nominal capacity is the active wet-volume of the septic tank, rounded down to the nearest integer in m³.

Safety

The septic tank is delivered with a child proof, lockable lid. Illustrations on the cover shows the two modes, "open" and "closed".

The lock must always be in the "closed" position when the lid is mounted on the septic tank. The lock is opened and closed with a wrench, or a socket tool size 16 (metric).

Warning!
Never enter a septic tank that is in use. Risk of hazardous gases and drowning could be fatal!

Handling

The septic tank, equipment and accessories must be handled with care. Do not let objects that could cause damage near the vicinity, vehicles, tools or similar. Upon receipt of the septic tank and before the installation can begin; the septic tank should be inspected carefully for any damage that may have occurred. The septic tank is supplied, standing up on an EU-pallet.

When installing the septic tank, lay it carefully flat on the ground and use the moulded-in loops together with soft bands for transport and rest of the installation. The septic tank must be empty when lifted or transported.

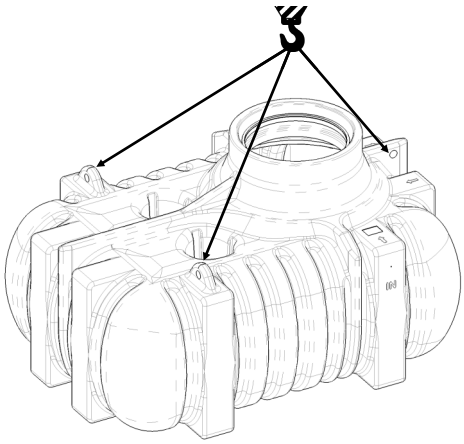

Installation

Preparations

Check that the septic tank can´t come in contact with sharp stones, bedrock, roots or similar. The septic tank should be placed over a 150 mm thick layer of flattened sand or gravel, without sharp edges (this applies even if the tank is placed on a concrete slab). It's beneficial to compress the layer with a compaction machine.

If the septic tank is at risk of frost, an isolation layer is required above the tank and its piping near ground level. Isolate with polystyrene (Styrofoam) that is made for underground usage.

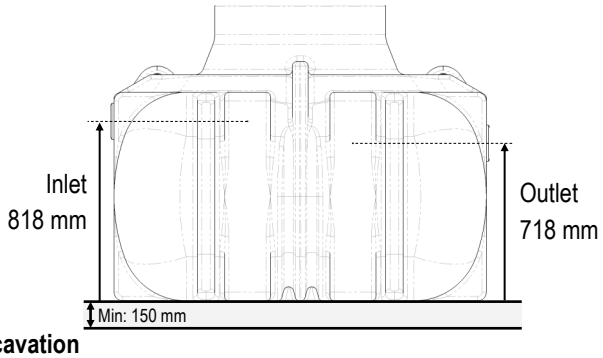

Excavation

Choose a location with approximate ~2 % ►~2 cm/m natural/ manmade decent for both the inlet and the outlet. The ground should be well-drained and firm. Minimum size of the excavated hole should at least be about 500 mm around the septic tanks outer dimensions. Remember to leave space for installing the inlet and outlet. The outer dimensions can be found in drawing at the end of this document.

∗The septic tank must not be placed or installed where there is a risk of being overrun by vehicles such as cars or agricultural vehicles.

∗Consideration should be given to the frost depth, where the septic risks being exposed to frost.

∗Avoid ground that have high groundwater parts or the entire the year. Groundwater may not exceed the outlet of the septic tank.

∗Avoid land that is swampy and loose.

∗Check allowed distance for sludge emptying vehicle. The distance may differ depending on municipality's local rules.

∗Avoid placing near drinking water sources and protected areas.

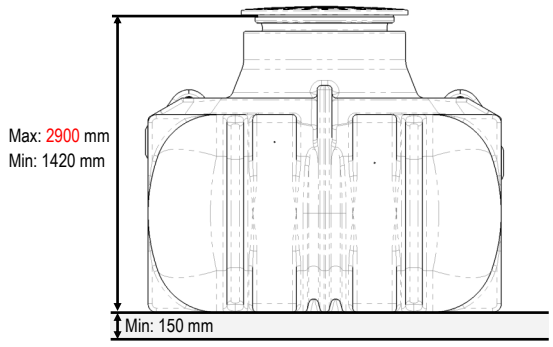

Anchoring

If there is a risk that the septic tank is exposed to groundwater, it should be anchored to the ground so it doesn't move. Use either anchor cloth or bands in combination with anchor plates (either must be age resistant and be made for underground usage). Use anchoring plates of sufficient size and weight.

The septic tank can be exposed to large forces, so the placement of the bands, or cloth must be uniform across the septic tanks surface. It's favourable to install drainage for the instalment to reduce the load from ground water on the septic tank.

Connection

The septic tank has clear indications of arrows and text that indicates which connections go in and out. Recommended number of in and out connections are one of each.

- The septic tank is already assembled with one inlet and outlet installed. Other holes for 67502 seal require 121 (+2/-1) mm hole.
- The t-pipe should be approximately 150 mm beneath the water surface. This require a small DN110 pipe section.
- Pipe installation that arrive from e.g. the house should not have sharp bends. If e.g. a 90° degree bend is required, use two 45° degree bends for a softer bend.
- Install outgoing T-pipe well visible under the manhole.
- It's recommended to insert the in going pipe about 200 mm.
- The septic tank has pre-marked drilling indications for the rubber sleeves holes. Height difference is 100 mm.
- Do not connect storm water drains to the septic tank.
- Both inlet an outlet must be protected from frost.
- Both inlet and outlet piping must have ground support from below so they doesn't move when being covered.

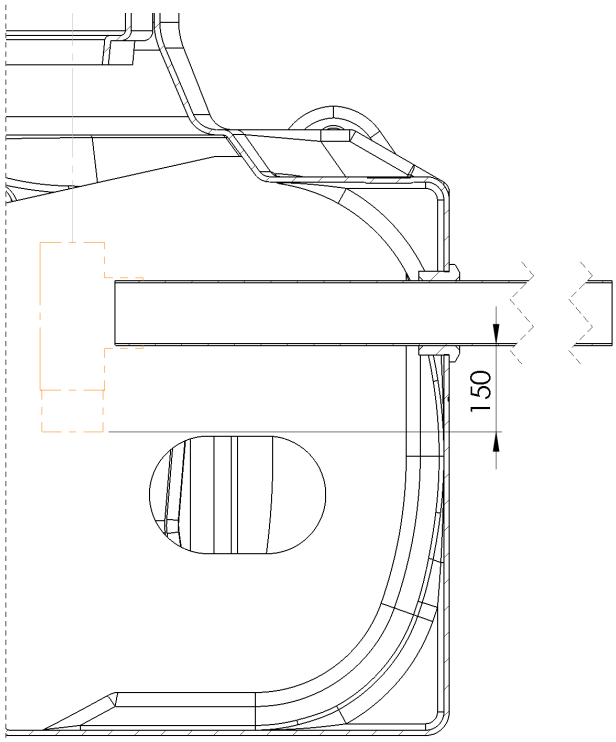

Installation

Extension necks

Depending on burial depth, several extension necks are available.

450251 - 250 mm

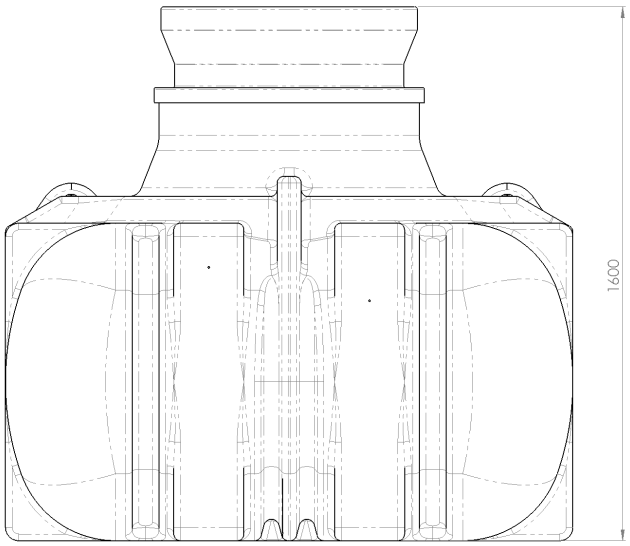

450501 - 400 mm

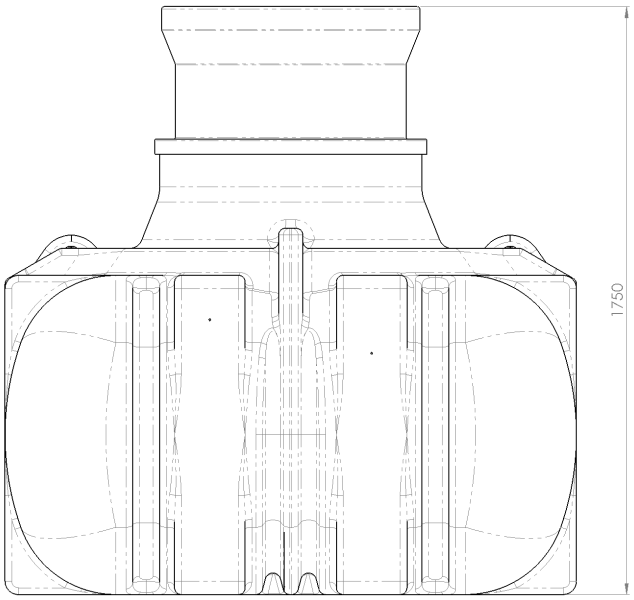

450121 - 550 mm

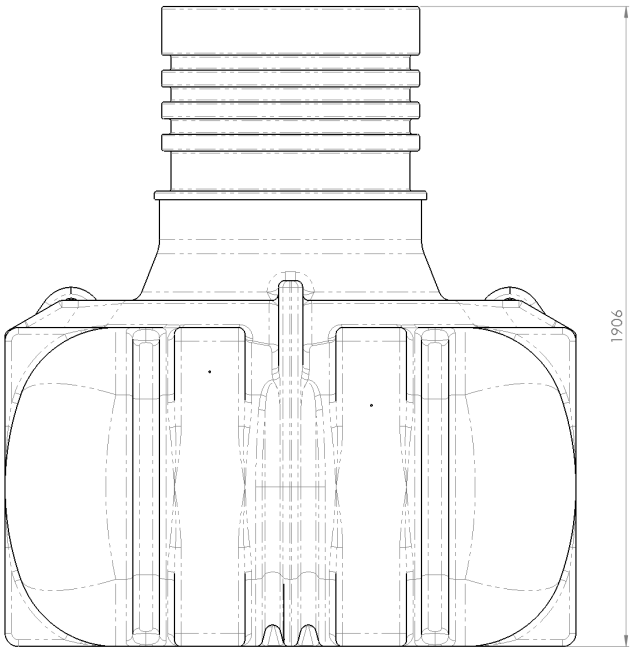

450141 - 580-850 mm

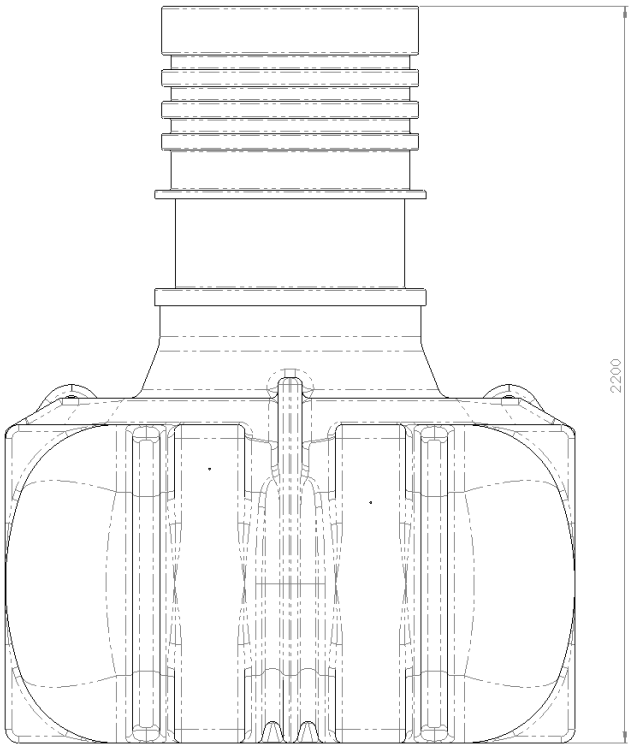

Installation

600 pipe

When using a standard 600 mm pipe, a separate rubber ring is required (63265) and the pipe needs to be cut according to the instructions below:

* Measure from the inner “heel” of the tank, up to ground level. Note that the top of the pipe should have some distance from the ground. So no e.g. rainwater can leak into the tank. This concludes the total length of piping required.

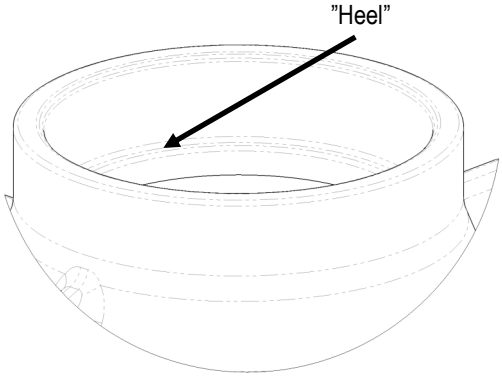

* The lower cut is placed on the small diameter, slightly above the centreline. The upper cut is placed on the large diameter,

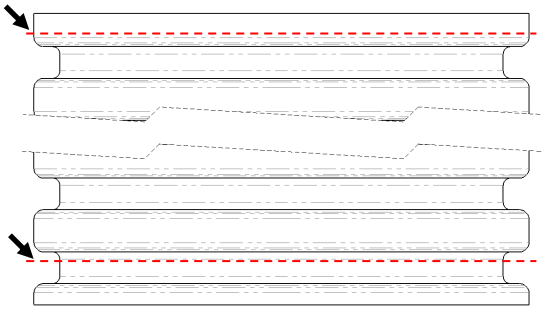

slightly under the centreline. Remove any sharp edges.

* Lubricate the rubber ring and the inside of the septic tank neck.
* Thread the rubber ring around the bottom groove of the pipe.

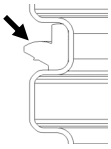

* Place the pipe with rubber ring above the septic tank neck and push down firmly until it stops and rest on the “heel”.
* Mount and lock the mancover.

63266 - Min

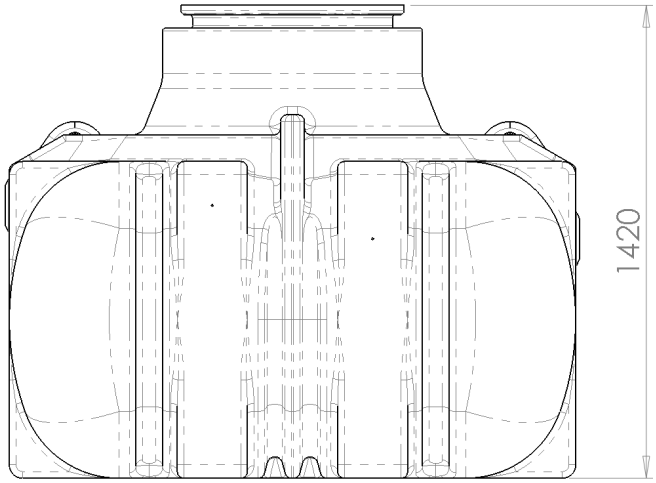

63266 - Max

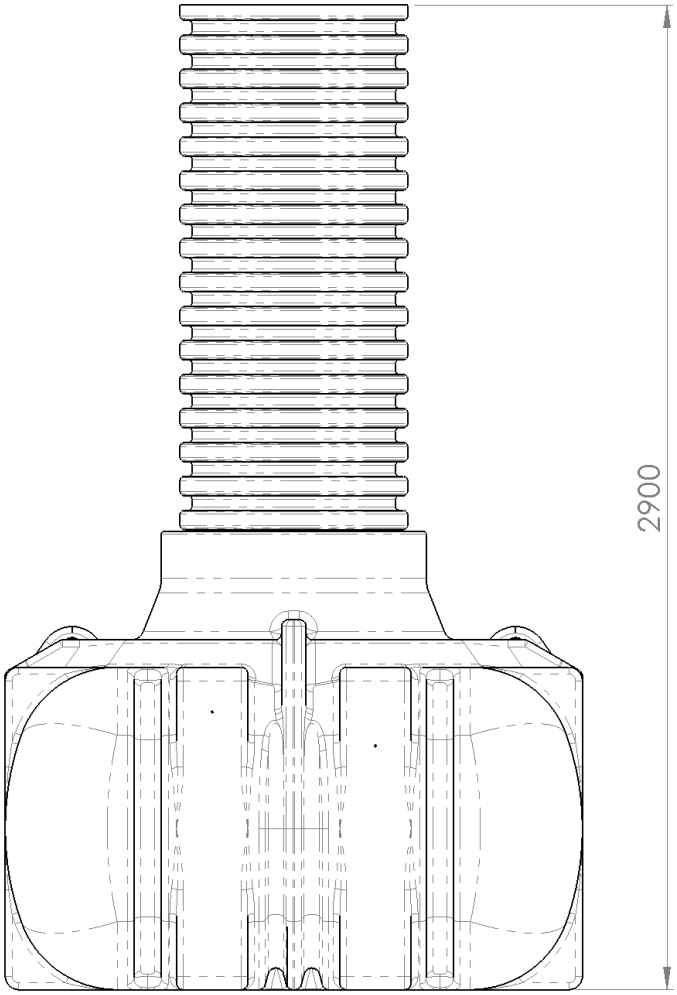

www.cipax.com
Phone: (+46) 0175-252 00
Mail: Info@cipax.com

Cipax AB
Stinsvägen 11
SE-763 93 Skebobruk

Backfilling

When the septic tank is to be covered by filling material, it is very important that it is continuously filled with water, alongside the filling material.

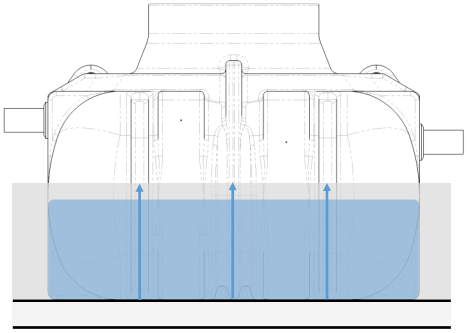

It is beneficial to document the process of burying the tank with pictures and sketches. Both the tank and the piping.

The filling material may consist of draining gravel or sand, without sharp edges. Fill at least 200 mm around the tank. Make sure to fill out the rounded lower areas and the through-holes. Pack the filling materials gradually so the tank is stable. The remaining filling can be done with the excavated soil. Avoid using any kind of compaction machine during the backfilling.

Ventilation

The septic tank should be well ventilated, advantageously through the sewer piping with aeration on a rooftop. If the drain can´t ventilate, a separate ventilation can be mounted on the tank. The ventilation pipe should be at least Ø75 mm. Note that this solution can create odor problems. Gas is released naturally from the bacterial decomposition of sludge that smells bad.

Function and operation

Task

The main task of the septic tank is to settle sludge particles. Incoming particles arriving from e.g. a house is forcefully traveling through the different chambers within the tank. The sludge then settles on the bottom while excess liquid is passing through the T-pipe out to infiltration bed.

Never flush down any waste other than grey + black water. Avoid discharge large amount of water in a short time e.g. a bathtub. Try to gradually empty them to avoid any potential sludge escape.

Start using the septic tank

When the septic tank installation is approved by local municipality it's ready to use. Check that the septic tank is filled with clean water up to the outlet, the septic may not be filled only by wastewater.

During the first week of operation, check that the septic tank receives the waste and that the water level is stable. This is to verify that the septic tank both receives waste and releases excess liquid to the infiltration.

Emptying

The septic tank must be emptied in time to prevent potential escape of sludge out to the infiltration. It is very important that the septic tank is filled up with water immediately after sludge emptying. As mention previously, the tank may not be filled only by wastewater. The septic tank should never be empty once installed and active

The septic tank is classified for use in one household with a maximum of 5 people. Emptying required is normally 1 time/year. If the septic tank only used for grey water, normally empty required is every two year.

The majority of all sludge should end up in the first chamber, immediately after entry. If there are signs of sludge in the other chambers, more frequent emptying is required.

Emptying procedure

* Empty the first chamber

  The first chamber is emptied first to avoid potential sludge escaping to infiltration.
* Empty the second chamber.
* Empty the third chamber.
* Inspect the now empty septic tank and clean in and outlet if necessary.
* Fill the third chamber with water.

  Filling in reverse order, again to avoid the potential escape of sludge.
* Fill the second chamber.
* Fill the first chamber.
* Check that the water level reaches the outlet T-pipe.
* Note the date of the emptying.

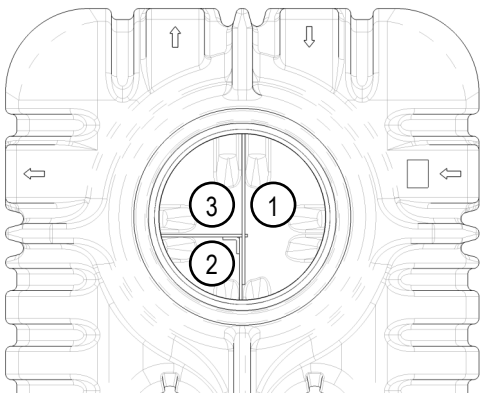

Maintenance

The septic tank is almost maintenance free, however it is good to check the septic tank at regular intervals to ensure that it works properly. A good time for inspection is after emptying when the septic tank is empty.

Removal of the septic tank

Unlike fiberglass and concrete tanks, the polyethylene tank is easily recycled by the nearest recycling centre. Before recycling the septic tank, empty if needed, then cleaned with water. Remove screws and any other metal and sort them accordingly. Depending on the recycling station, the tank may need to be divided into several smaller parts so it's not as bulky.

Ask your contractor that installs the new system to take care of the old one.

Troubleshooting

Problem	Possible solutions
Experiencing that the septic tank has a floating sludge surface.	* It is normal that fat accumulate on the surface and heavier particles accumulate on the bottom. * Avoid flushing down fats and oil to reduce the amount floating on the surface.
Experiencing that the septic tank has a hard floating surface.	* Make sure that ventilation is working properly, the bacterial decomposition need aeration. * The bacteria that live in the septic tank is sensitive to strong chemicals, avoid releasing strong detergents and solvents entirely. * Thicker types of toilet paper that does not dissolve in water can create a hard floating surface. Try changing to a more soluble toilet paper.
Experiencing odor.	* Make sure that the ventilation is working properly. * If the household flushes out high amount of salt, it can reduce the amount of bacteria. * Emissions of harsh chemicals such as alcohol, cleaning agents can reduce the amount of bacteria. * Overdose of laundry or dishwasher detergent can reduce the amount of bacteria.
Water does not drain from the household.	* Check the water level in the septic tank immediately, if the level is unchanged, the stop is located between the house and the septic tank. * If the water level is high in the septic tank, the stop is located in possible distribution well or infiltration. * Check for water in the ventilation pipe for the infiltration, if there is no water, the stop is located in between the septic tank and the infiltration. * If there is water standing in the vent of the infiltration, the septic tank needs to be emptied and the

Accessories

Accessories that can be purchased separately:

Art. Nr.	Description	Comment
67502	Rubber seal for DN 110 pipe	
45022	Cipax standard-lid	Lockable and childproof. Tested by SP.
450251	Cipax standard-neck* H=250 mm	
45050-1	Cipax standard-neck* H=400 mm	
450121	Cipax standard-neck* H=550 mm	
45014-1	Cipax standard-neck* Telescope H=600-1000 mm	Adjustable
45029	Mount kit	Contains 15 screws and sealant
606171	Level alarm	Warns if the septic tank has high standing water
606181	Wireless level alarm	Warns wirelessly if the septic tank has high standing water

**All Cipax standard-necks are supplied with mounting kit 45029. See www.cipax.com for more information on accessories.*

Contact your dealer or contractor for current prices.

Emptying log

Fill in when the septic tank is emptied.

Date	Performed by	Comment

Declaration of performance

Nr: 17-23021

1. Unique identification code for the product:

23021

2. Type, batch or serial number or any other element allowing identification of the construction product as required under Article 11:

CE sticker is placed on the inside of the septic tanks neck.

3. Intended use or uses of the construction product, in accordance with the applicable harmonized technical specification, as foreseen by the manufacturer.

Septic tank up to 5 PE intended for sludge separation of domestic waste water. Designed to handle black water and grey water.

Black + grey water, emptying once a year. Only grey water, emptying once every two years.

4. Name, registered trade name or registered trade mark and contact address of the manufacturer as required under Article 11.

Cipax AB, Stinsvägen 11, 763 93 Skebobruk, Sweden. www.cipax.com

5. Where applicable, name and contact address of the authorized representative whose mandate covers the task specified in Article 12.

Lars-Erik Andersson, VD Cipax AB, Stinsvägen 11, 763 93 Skebobruk, Sweden.

6. System or systems of assessment and verification of constancy of performance of the construction product as set out in CPR, Annex V.

System 3

7. In case of the declaration of performance concerning a construction product covered by a harmonized standard.

Sveriges tekniska forskningsinstitut (SP), 0402 has performed tests according to EN-12566-1:2000/A1:2003 (system 3) and has established three test reports: 7P00116, 6P09853 and 7P03038.

8. No European Technical Assessment has been issued for this product.

9. Declared performance

Essential characteristics	Performance	Harmonized technical specification
Nominal capacity	>2000 L	EN 12566-1:2000/A1:2003 4.
Structural behaviour	Pass	EN 12566-1:2000/A1:2003 5.2.4.
Water tightness	Pass	EN 12566-1:2000/A1:2003 5.3.
Hydraulic efficiency	0,11 g	EN 12566-1:2000/A1:2003 5.5.
Durability	Pass	EN 12566-1:2000/A1:2003 5.8.

10. The performance of the product identified in points 1 and 2 is in conformity with the declared performance in point 8. This declaration of performance is issued under the sole responsibility of the manufacturer identified in point 4.

Signed for and on behalf of the manufacturer by:

Lars-Erik Andersson

Skebobruk 2017-04-25

Juhend

Eesti keelne versioon 3 – 2017

Septik 2200 L

Artikli number: 23021

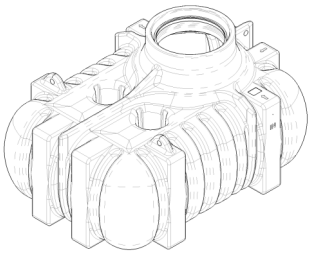

CE 0402
Cipax AB, Stinsvägen 11, 763 93 Skebobruk, Sweden
17
EN 12566-1: Prefabricated septic tanks

Plastic septic tank 17-23021

Material	Polyethylene (PE)
Nominal capacity	2m³
Watertightness (Water test)	Pass
Durability	Pass
Hydraulic efficiency	0.11 g of beads

Informatsioon

Üldine

Cipax 2200 L Halli + musta vee septik on toodetud rotatsioonvalu meetodil põrutuskindlast ja kauakestvast polüetüleen plastikust. Septik koosneb kolmest kambrist, et settimisprotsessi teekond oleks võimalikult pikk. Septik on testitud ja heaks kiidetud, jõudlusdeklaratsioon (DOP) on lisatud antud dokumendi lõppu.

Septikule juurdekäiv lisavarustus:

Seadused, nõuded ja õigused

Võta ühendust kohaliku keskkonna- ja tervishoiu ametiga enne, kui septikut paigaldama ja kasutama hakatakse.

Iga omavalitsus vastutab ise oma kekkonna standardite ja keskkonna kaitse nõuete eest. Nõuded võivad erineda vastavalt sellele, millises omavalitsuses elatakse. Üksikasjad ja kontaktandmed leiate kohalike omavalitsuste kodulehtedelt.

Garantii

Septiku õigeks toimimiseks ning pikaajalise vastupidavuse tagamiseks, on vaja jälgida antud juhendit. Kui septikut ja selle komponente hooletult käsitletakse või ei jälgita paigaldusjuhendit, kaotab garantii oma kehtivuse.

Nimivõimsus

Nimivõimsus on aktiivne septiku vedeliku mahutavus, ümardatud allapoole lähima täisarvuni, tähistatud m³.

Ohutus

Septik varustatakse lukustatava, lastekindla kaanega. Allolev illustratsioon näitab kahte režiimi: ”avatud” ja ”suletud”.

Lukk peab alati olema asendis “suletud”, kui kaas on paigaldatud septikule. Lukk suletakse ja avatakse mutrivõtmega, või padrunvõtmega, suuruses 16 (meetersüsteemis).

Hoiatus!

Ära kunagi sisene septikusse, mis on kasutuses. Kokkupuude mürgiste gaasidega ja võimalik uppumisoht võivad olla surmavad !

Kasutus

Septikut, selle komponente ja lisasi tuleb käsitleda ettevaatlikult. Ära lase mahuti lähedusse esemeid, mis võivad tekitada sellele kahjustusi, nagu näiteks teatud tööriistad või masinad.

Peale septiku kättesaamist ja enne selle paigaldamist tuleks toode üle vaadata, et ei oleks nähtavaid kahjustusi. Septik transporditakse püstises asendis EUR aluse peal.

Paigaldades septikut, aseta see enne ettevaatlikult põhjale maha, kasutades läbivaid avasi septiku tõstmiseks ja transpordiks. Septik peab olema transportimisel ja tõstmisel tühi.

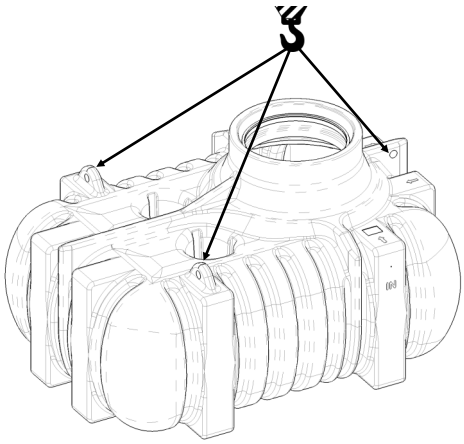

www.cipax.ee
Tel: (+372) 472 44 30
Mail: estonia@cipax.com

Cipax Eesti AS
Nurme 5, Taebla
EE-90801 Läänemaa

Paigaldus

Ettevalmistus

Jälgi, et septik ei puutuks kokku teravate kivide, juurte või muu teravate objektidega. Septik tuleks asetada pinnasele, millel on vähemalt 150mm tasandatud liiva või kruusa kiht. (nõue kehtib ka siis, kui septik on asetatud jäigale pinnasele). Suru aluspind kokku pinnasetihendajaga.

Kui eksisteerib septikul jäätumisoht, tuleks lisada isoleeriv kiht mahuti ja sellelt väljuvate torude peale, maapinna lähedale. Isoleeri polüstüreeniga (Styrofoam), mis on mõeldud maa-aluseks kasutuseks.

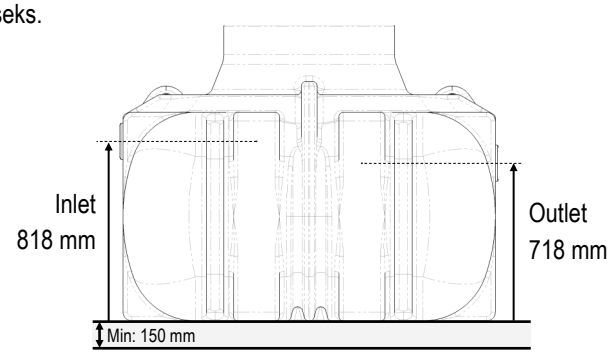

Kaevamine

Vali umbes ~2 % ► ~2 cm/m loomuliku/tekitatud kaldega asukoht. Põhi peaks olema hästi kuivendatud ja jäik. Kaevise minimaalne suurus peaks olema vähemalt 500mm septiku välismõõtudest laiem. Jäta ruumi ka sisseviigu ja väljaviigu paigaldamiseks. Välised mõõdud võib leida jooniselt, mis asub antud dokumendi lõpus.

* Septikut ei tohiks paigaldada kohta, kus on oht, et selle kohal sõidavad autod või põllutöömasinad.
* Arvestada tuleks maakülma sügavust, kus septikul võib esineda jäätumisoht.
* Väldi asukohti, kus esineb aastaringselt või ajutiselt kõrge pinnavee tase. Pinnavesi ei tohi ületada septiku väljaviigu osa.
* Väldi soist ja pehmet pinnast.
* Jälgi lubatud kaugust reovee tühjendusautole. Kaugus võib erineda sõltuvalt kohalike omavalitsuste nõuetele.
* Väldi asetamist joogivee süsteemide ja kaitsealade lähedusse.

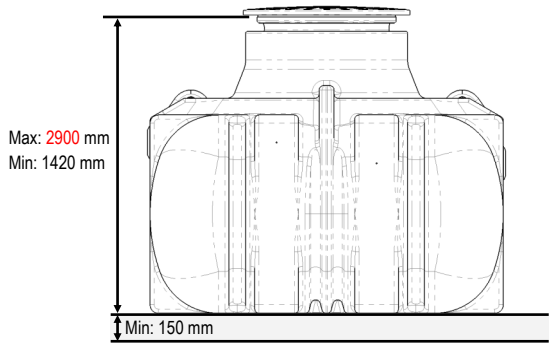

Kinnitamine

Kui esineb risk, et septik puutub kokku põhjaveega, tuleks see ankurdada põhja külge, et takistada septiku liikumise. Kasuta kas geotekstiili või rihmasid koos ankurplaatidega (mõlemad peavad olema mõeldud maa-aluseks otstarbeks ning aegumiskindlad). Kasuta vajaliku suuruse ja kaaluga ankurplaate.

Septikule avaldab väliskeskkond tugevat mõju, seega rihmad või geotekstiil peab olema ühtlaselt jaotatud septiku pinnale. Soovitatav on paigaldada drenaaž septiku paigaldamiskohale, et vähendada põhjavee kogust,mis võib tooteni jõuda.

Ühendus

Septikule on märgitud noolte ja tekstidega indikaatorid, mis näitavad kuhu paigutada ühendused sisse- ja väljaviiguks. Soovitatav on kasutada ühte ühendust sisseviigu ja ühte ühendust väljaviigu jaoks.

* Paak on monteeritud ühe sisendiga ja väljundiga. Muud avad 67502 vajavad 121 (+ 2 / -1) mm augu.
* T-kolmikühendus peaks jääma umbes 150mm veepinnast allapoole. Selleks on vaja väikest Ø110mm torusüsteemi.
* Torustikul, mis jõuab septikuni näiteks majast, ei tohiks olla terava nurgaga ühendusi. Kui on vaja kasutada näiteks 90° põlve, kasuta pigem kahte 45° põlve, et saavutada sujuvam nurk.
* Paigalda T-kolmikühendus väljaviigule selliselt, et see oleks nähtav läbi teenindusava.
* Soovitatav on panna sisseviiv toru 200mm ulatuses septikusse.
* Septikul on ette märgistatud puurimistsentrid, avade jaoks, kuhu paigutada kummitihendid. Kõrgused erinevad omavahel 100mm
* Ära ühenda vihmavee drenaaži septikule.
* Sisseviigu ja väljaviigu osad peavad olema jäätumise eest kaitstud
* Väljaviigu ja sisseviigu torustik peab altpoolt olema toestatud, et vältida liikumist, kui neid soojustatakse.

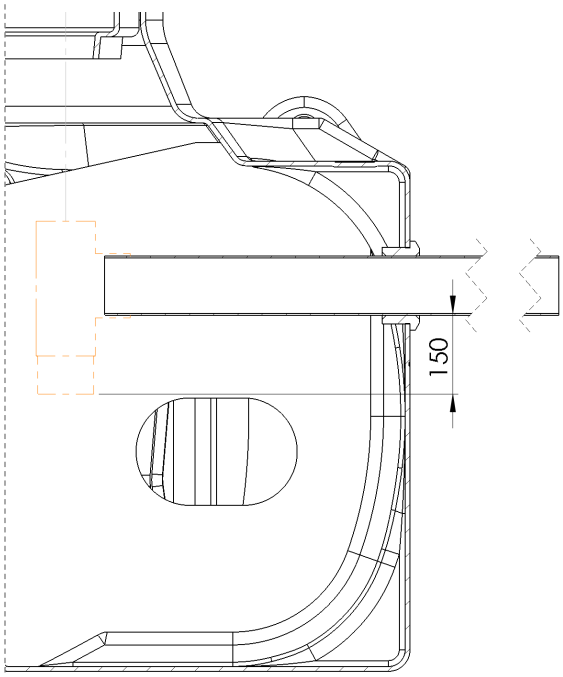

Paigaldus

Kõrgenduskael

Olenevalt matmissügavasusest ja lisavarustusest, on saadaval mitu kõrgenduskaela.

450251 - 250 mm

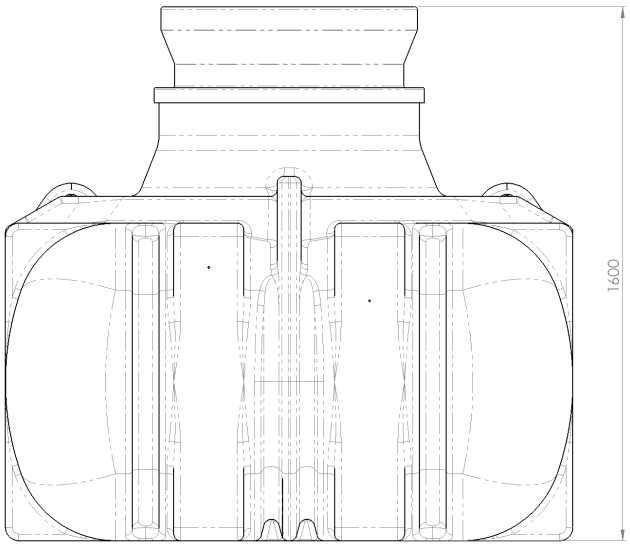

450501 - 400 mm

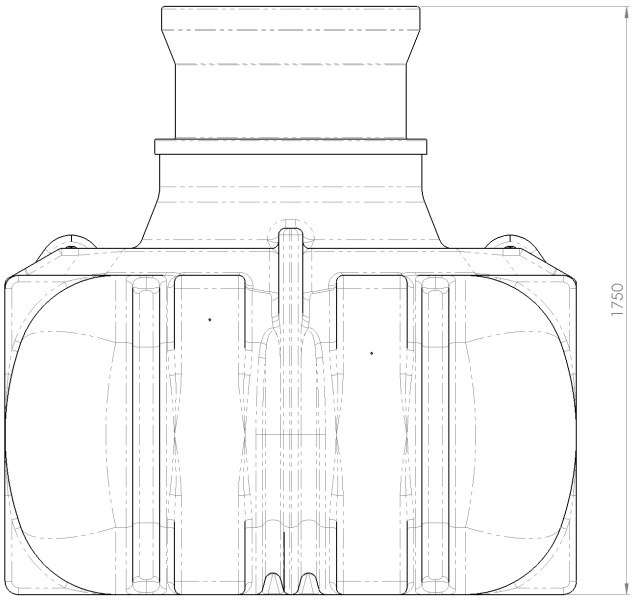

450121 - 550 mm

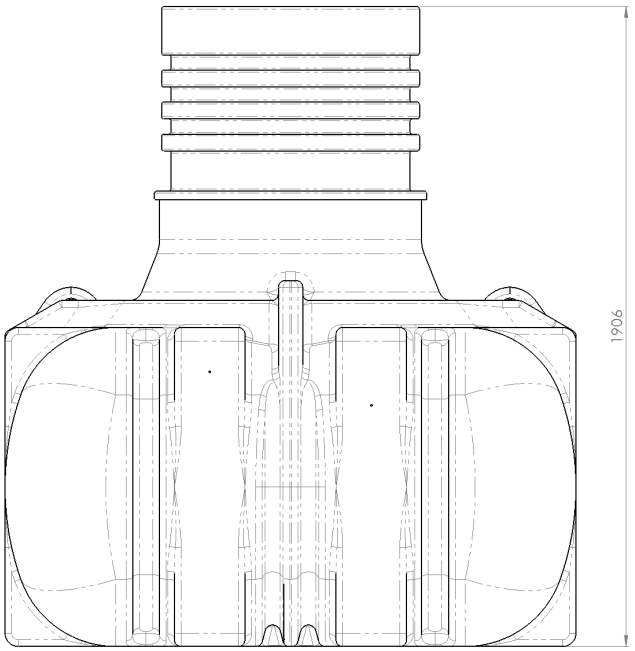

450141 - 580-850 mm

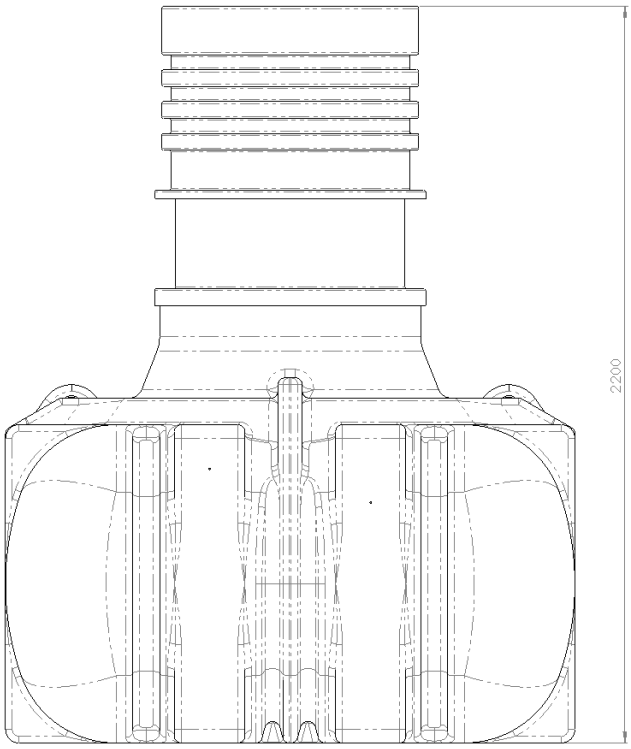

Paigaldus

600 toru

Kui kasutades standardset 600 mm toru, eraldi kummi tsükkel on nõutud (63265) ja toru tuleb lõigata vastavalt juhiseid:

* Võta mõõt sisemisest “kannast” maapinnani. Jälgi, et kõrgendustoru ülemine serv oleks maapinnast kõrgemal, et vihmavesi ei saaks valguda mahutisse. See võrdub ka kogu vajamineva toru pikkusega.

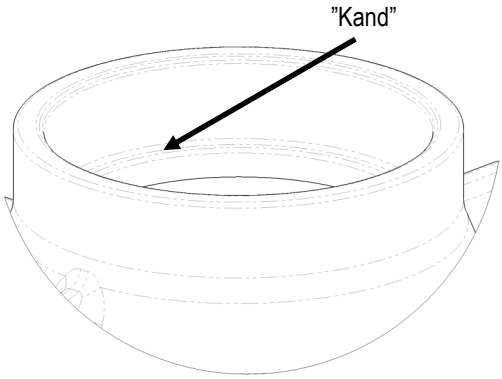

* Alumine lõige tuleb teha sisemise ribi juurest, natuke keskkohast kõrgemalt. Ülemine lõige tuleb teha välimise ribi juurest, keskkohast veidi altpoolt. Eemalda teravad nurgad.

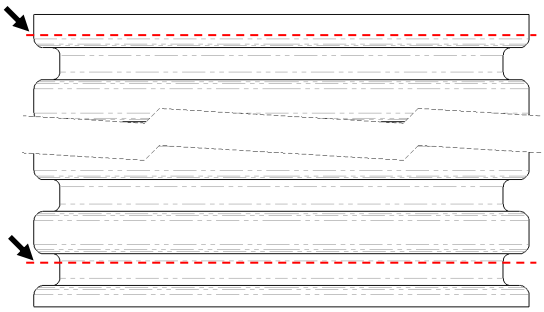

* Määri libedamaks paigalduseks kummist rõngas ja septiku kael seestpoolt.
* Aseta kummist rõngas ümber toru alumise sisemise ribi.

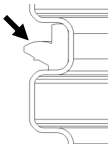

* Aseta kõrgendustoru koos kummist rõngaga septiku kaela kohale ja suru see tugevalt alla, kuni alumine toru serv läheb vastu septiku kaela “kanda”
* Paigalda ja lukusta kaas.

63266 - Min

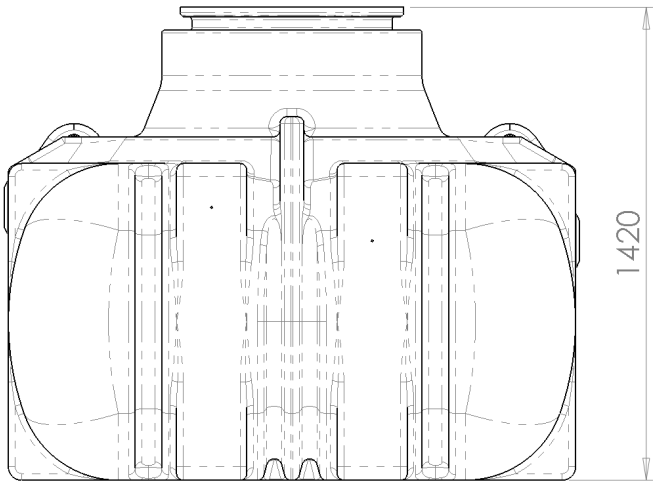

63266 - Max

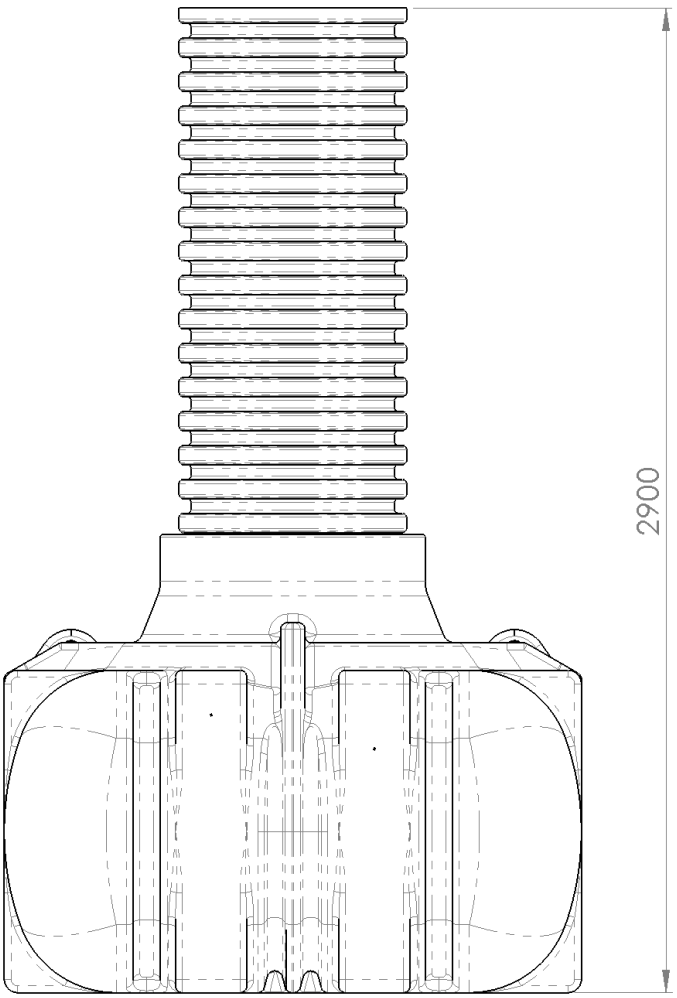

www.cipax.ee
Tel: (+372) 472 44 30
Mail: estonia@cipax.com

Cipax Eesti AS
Nurme 5, Taebla
EE-90801 Läänemaa

Tagasitäitmine

Tagasitäitmise juures on oluline lisada vett samal ajal, kui kaetakse septik täitematerjaliga.

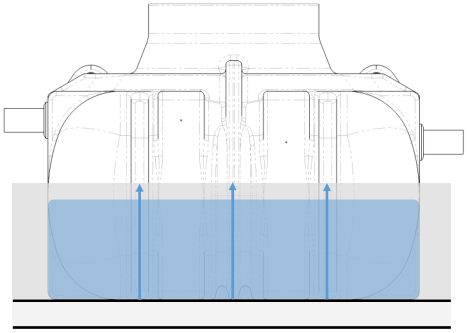

Dokumenteeri kaevamisprotsessi piltide ja joonistega. Pildid mahutist ja torustikust.

Täitematerjal võib koosneda kruusast ja liivast, millel ei ole teravaid nurkasi. Täida vähemalt 200mm ümber mahuti. Täida ka alumiste ümarate nurkade juurest ja täida läbivad avad. Tihenda täitematerjali järk-järgult, et mahuti oleks stabiilne. Ülejäänud osa võib täita kaevisest välja kaevatud pinnaga. Väldi igasuguste tihendusmasinate kasutamist tagasitäitmise käigus.

Ventilatsioon

Septik peab olema hästi ventileeritud, eelistatult läbi kanalisatsioonitorustiku koos õhutusega katusel. Kui äravool ei ventileeri piisavalt, tuleb paigaldada eraldi ventilatsioon mahutile. Ventilatsioonitoru peaks olema vähemalt läbimõõdus Ø75mm. Pane tähele, et selline lahendus võib tekitada ebameeldivaid lõhnu. Gaas, mis tekib settejääkide bakteriaalsest lagunemisest võib lõhnata ebameeldivalt.

Funktsioon ja töö

Eesmärk

Septiku peamine eesmärk on reovee tahkete osakeste eraldamine settimise teel. Sissetulevad osakesed, mis jõuavad septikusse, surutakse läbi mahuti sees olevate erinevate kambrite. Tahked osakesed settivad mahuti põhja, kui samal ajal järgijäänud vedelik voolab läbi T-kolmiku välja infiltratsiooni kihini.

Ära lase kanalisatsiooni midagi muud, peale musta + halli vee. Väldi suure koguse vee, nagu vannivee, korraga kanalisatsiooni laskmist. Tühjenda vann järk-järgult, et tahked osakesed ei pääseks septikust välja.

Septiku kasutama hakkamine

Kui septiku paigaldus on kohaliku omavalitsuse poolt heaks kiidetud, võib seda kasutama hakata. Jälgi, et septik oleks täidetud väljaviiguni puhta veega. Septikus ei tohiks olla ainult reovett.

Esimese nädala jooksul, kui septikut kasutatakse, kontrolli, kas septik võtab vastu reovett ja kas veetase on stabiilne. Seda tuleb jälgida, et kindel olla, kas reovesi jõuab septikusse ja kas liigvesi liigub septikust välja infiltritatsiooni kihti.

Tühjendamine

Septikut peab tühjendama õigeaegselt, et takistada sette jõudmist mahutist välja infiltratsiooni kihti. On väga oluline, et septik täidetaks veega kohe peale sette tühjendamist. Nagu mainitud varem, ei tohiks septik olla täidetud ainult reoveega. Septik ei tohiks olla kunagi tühi, kui see on paigaldatud ja aktiivne.

Septik on mõeldud kasutamiseks ühe majapidamise poolt, kus elab maksimaalselt 5 inimest. Septikut tuleks soovituslikult tühjendada 1 kord aastas. Kui septikut kasutatakse ainult hallvee puhul, võib seda tühjendada kord 2 aasta jooksul.

Enamus settest peaks jääma esimesse kambrisse kohe peale septikusse sisenemist. Kui on näha et setet liigub ka teistesse kambritesse, tuleks septikut tihedamini tühjendada.

Tühjendamise protseduur

* Esimese kambri tühjendamine

  Esimest kambrit tühjendatakse esimesena, vältimaks sette pääsemist infiltratsiooni.

* Tühjenda teine kamber.
* Tühjenda kolmas kamber.
* Inspekteeri tühjaks tehtud mahutit ja puhasta sisse– ja väljaviik, kui selleks on vajadus.
* Täida kolmas kamber veega.

  Täitmine käib vastupidises järjekorras, et jällegi vältida

  potentsiaalset sette väljapääsu.

* Täida teine kamber.
* Täida esimene kamber.
* Kontrolli, et veetase ulatuks väljaviigu T-kolmikuni.
* Pane kirja tühjendamise kuupäev.

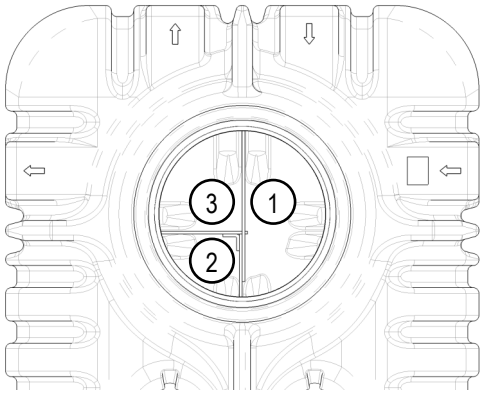

Hooldus

Septik hooldamist ei vaja, kuigi hea oleks regulaarselt kontrollida, kas septik töötab korralikult. Hea võimalus seda kontrollida oleks peale tühjendamist.

Septiku eemaldamine

Erinevalt fiiberklaas- ja betoonmahutitest, on polüetüleenist mahuti lihtsasti taaskasutatav taaskasutuskeskuste poolt. Enne taaskasutusele andmist, tuleb mahuti tühjendada ning puhastada veega. Eemalda kõik kruvid ja muud metallist esemed ning sorteeri need vastavalt. Vastavalt jäätmejaamale, võib olla vajadus septik mitmeks väiksemaks tükiks lõigata.

Küsi paigaldajalt, kes uut süsteemi üles paneb, et ta tegeleks ka vana septiku likvideerimisega.

Võimalikud vead

Probleem	Võimalikud lahendused
Septikul hõljuvad tahked reovee osakesed veepinnal.	* On loomulik, et raskemad osakesed vajuvad põhja ja rasvad jäävad veepinnale. * Väldi rasvade ja õli laskmist kanalisatsiooni, et vähendada osakeste veepinnal hõljumist.
Septikul on tahke pealiskiht	* Veendu, et ventilatsioon töötaks korralikult. Bakteriaalne lagundamine vajab õhutust. * Bakterid, mis elavad septikus on ei talu tugevaid kemikaale. Väldi kangete pesuvahendite ja lahustite kanalisatsiooni laskmist. * Paksemad tualettpaberid, mis ei lagune vees, võivad tekitada tahke ujuva pinna. Proovi olemasolev vahetada välja lahustuvama tualettpaberi vastu
Esineb halba lõhna	* Jälgi, et ventilatsioon töötaks korralikult. * Kui majapidamisest lastakse kanalisatsiooni suur kogus soola, võib see bakterite arvu vähendada. * Kemikaalide nagu alkoholi või puhastusainete emissioonid võivad vähendada bakterite arvu. * Liigne kogus pesuainet või nõudepesuvahendit võib vähendada bakterite arvu.
Maja seest ei valgu vesi kanalisatsiooni	* Kontrolli koheselt septiku veetaset. Kui veetase on jäänud samaks, jääb ummistus eeldatavasti maja ja septiku vahele. * Kui veetase septikus on kõrge, on ummistus kas jagamiskaevus või infiltratsioonis. * Kontrolli, kas on vett infiltratsioonis oleva ventilatsiooni torus. Kui vett seal ei ole, asub ummistus septiku ja infiltratsiooni vahel. * Kui vesi on jõudnud infiltratsiooni ventilatsiooni, vajab septik tühjendamist ja infiltratsioon puhastamist.

Lisad

Lisad, mida saab eraldi juurde osta:

Art. Nr.	Description	Comment
67502	Kummist tihend Ø110 mm	
45022	Cipax standard kaas	Lastekindel lukustatav kaas. Testitud SP poolt
450251	Cipax standard kõrgendustoru* H=250 mm	
45050-1	Cipax standard kõrgendustoru* H=400 mm	
450121	Cipax standard kõrgendustoru* H=550 mm	
45014-1	Cipax standard teleskoop-kõrgendustoru* kohaldatav H=600-1000 mm	Kohaldatav
45029	Paigalduskomplekt	Koosneb 15 kruvist ja määrdest
606171	Nivoo alarm	Hoiatab, kui septikul on kõrge seisva vee tase
606181	Juhtmevaba nivoo alarm	Juhtmevaba alarm, mis hoiatab, kui septikul on kõrge seisva vee tase

**Kõikidel Cipax standard kõrgendustorudel on kaasas paigalduskomplekt 45029. Täiendavat informatsiooni lisade kohta saab kodulehelt www.cipax.ee.*

Hinna osas võta ühendust oma kohaliku edasimüüja või paigaldajaga.

Emptying log

Fill in when the septic tank is emptied.

Kuupäev	Teostaja	Kommentaarid

Jõudlusdeklaratsioon

Nr: 17-23021

1. Toote spetsiifiline identifitseerimisnumber:

   23021

2. Tüüp, partii, seeria number või mõni muu tähis, mis identifitseerib toote, nagu nõutud artiklis nr. 11:

   CE kleebis, mis sisaldab vajalikku informatsiooni, asetatakse septiku kaela sisse.

3. Toote planeeritud kasutuskoht või kohad, mis vastavad sobivate tehnilistele eripäradele nagu on tootja poolt ettenähtud.

   Septik on mõeldud kasutamiseks maksimaalselt 5 inimesega majapidamisele, reovee tahkete osakeste eraldamiseks. Mõeldud kasu tamiseks halli + musta vee puhul.

   Musta + halli vee tühjendus teha kora aastas. Ainult halli vee tühjendus teha korra 2 aasta jooksul.

4. Nimi, registreeritud toote nimi või registreeritud kaubamärk ja tootja aadress, nagu nõutud artiklis 11.

   Cipax Eesti AS, Nurme 5, Taebla, Läänemaa EE-90801, Eesti. www.cipax.ee

5. Kui vajalik, autoriseeritud edasimüüja nimi ja aadress kes haldab ülesandeid, mis on kirjeldatud artiklis 12.

   Kaido Sasse, Cipax Eesti AS, Nurme 5, Taebla EE-90801, Läänemaa, Eesti.

6. Süsteem või süsteemid, mis hindavad ja kinnitavad toote tootlikkuse püsivust, nagu määratud CPR (Tööstustoodete regulatsioon), lisas V

   System 3

7. Juhul, kui jõudlusdeklaratsioon on kaetud teatud sobiva standardiga..

   Rootsi Tehniline Uuringuinstituut (SP), 0402 on sooritanud teste vastavalt standardile EN-12566-1:2000/A1:2003 (system 3) ja on väljastanud 3 raportit: 7P00116, 6P09853 and 7P03038.

8. Euroopa Tehnilist Hinnangut ei ole sellele tootele väljastatud.

9. Deklareeritud jõudlus.

Vajalikud karakteristikad	Jõudlus	Vastav tehniline standard
Nominaalne mahutavus	>2000 L	EN 12566-1:2000/A1:2003 4.
Struktuurne käitumine	Läbitud	EN 12566-1:2000/A1:2003 5.2.4.
Veekindlus	Läbitud	EN 12566-1:2000/A1:2003 5.3.
Hüdrauliline tootlikkus	0,11 g	EN 12566-1:2000/A1:2003 5.5.
Vastupidavus	Läbitud	EN 12566-1:2000/A1:2003 5.8.

10. Toote jõudlus, mis on kirjeldatud punktides 1 ja 2, on vastavuses deklareeritud jõudlusega punktis 8. Antud jõudlusdeklaratsioon on väljastatud tootja ainuisikulisel vastutusel, nagu määratud punktis 4.

Tootja poolt allkirjastatud :

Lars-Erik Andersson

Skebobruk 2017-04-25

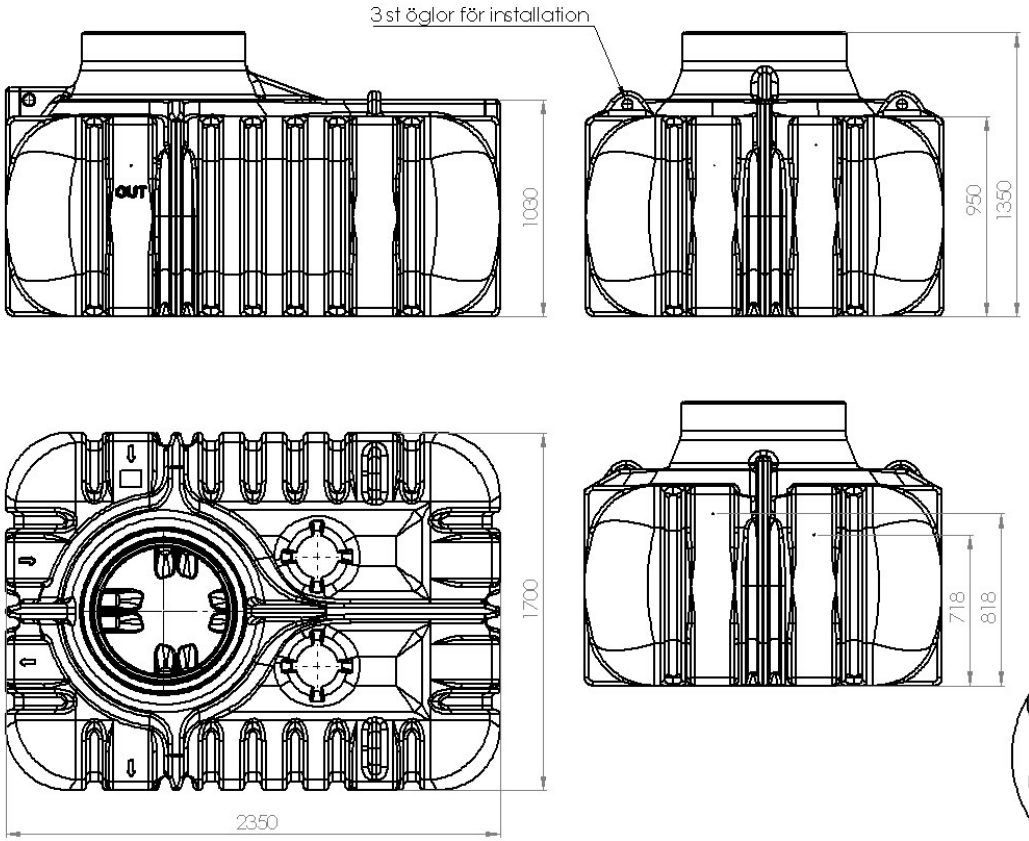

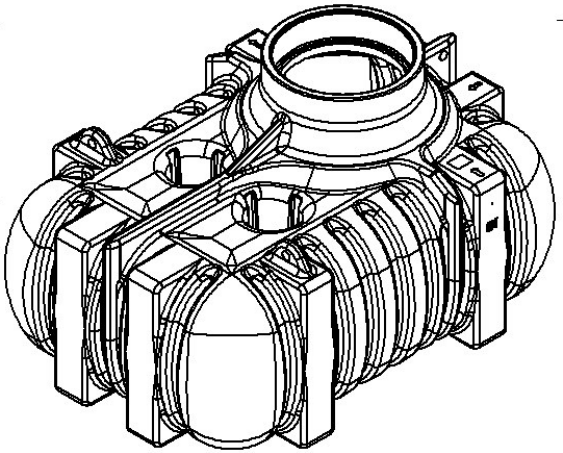

Generella toleranser om ej	Tillåtna avvikelser för längdbasmåttsområde. Gäller + 20°C				
annat anges på ritning	Permissible devietions for basic lenght size range. Be valid + 20°C				
General tolerances if not	0-20	>20-75	>75-150	>150-300	>300
other stated on drawing	± 0,5 mm	± 1 mm	± 1,5 mm	± 1,3 %	± 1 %

Konstruerad av	Granskad av	Godkänd av - datum	Generell tolerans	Generell Ytåtmärkt, Ra	Vyplacering	Skala
MB	SE	SE 2017-01-02				1:20

Ägare: CIPAX

Benämning: Underground 2200 L Septic tank

Ritningsnummer: 23021

Utgåva: A

Blad: 1(1)

This drawing and design is the property of Cipax.
Copying and distribution of the drawing or any contents
is prohibited whitout written permission from authorised
personal at Cipax